SR-2501N
Диммер EasyRF Dimmer
(12-36V, 240-720W)

SR-2501NEA
Диммер EasyRF Dimmer
(12-36V, 384/768W)

1. Основные сведения об изделии

- Диммеры серии SR-2501N предназначены для управления одноцветной светодиодной лентой или другими источниками света, поддерживающими управление ШИМ.
- Диммеры серии SR-2501N – надежные и удобные универсальные диммеры, которыми можно управлять при помощи беспроводных радиочастотных пультов дистанционного управления, беспроводных панелей управления и проводных кнопочных выключателей.
- Возможность привязать неограниченное количество приемников на каждую зону.
- Возможность привязать до 8-ми пультов или панелей к одному диммеру.
- Высокая выходная мощность благодаря использованию 4-х синхронно регулируемых канала.
- Дистанция управления более 20 м.
- Диапазон регулировки яркости 1-100%.
- 256 уровней яркости.
- Плавное нарастание и понижение яркости при включении и выключении.
- Сохранение установленного режима при выключении и включении питания.
- Для увеличения мощности и количества управляемых одновременно источников света, можно использовать дополнительные усилители.
- Диммеры, пульты ДУ и настенные панели поставляются раздельно. Это дает возможность гибко проектировать новые системы светодиодного освещения и, при необходимости, наращивать уже существующие.

2. Основные технические данные

Параметр	SR-2501N	SR-2501NEA
Входное напряжение	12-36 В	
Количество каналов	4	
Максимальная выходной ток на канал	5 А	8 А
Максимальная нагрузка на канал	1. 60-180 Вт	2. 96-288 Вт
Дистанция управления в открытом пространстве, не менее	20 м	
Частота приема сигнала	868 МГц	
Рабочая температура	- 20°C ~ +50°C	
Размер	179×46×19 мм	170x58x30 мм

3. Совместимые устройства

Устройство	Модель
Пульт ДУ	SR-2801, SR-2802, SR-2828, SR-2807, SR-2801F
Настольная панель	SR-2805D
Настенная панель поворотная	SR-2805R, SR-2805NF, SR-2805TS
Настенная панель кнопочная	SR-2801K1, SR-2801K2
Сенсорная настенная панель	SR-2805T1, SR-2805T2

4. Габариты

- **SR-2501N**

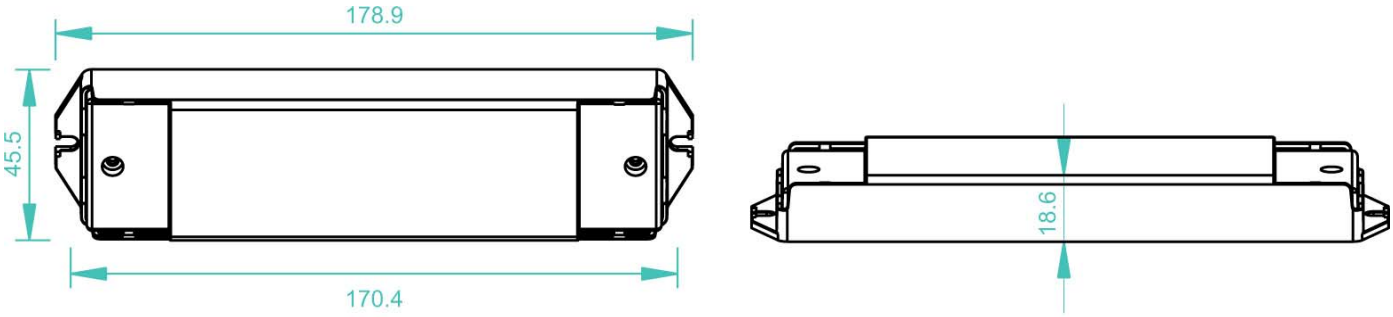

- **SR-2501NEA**

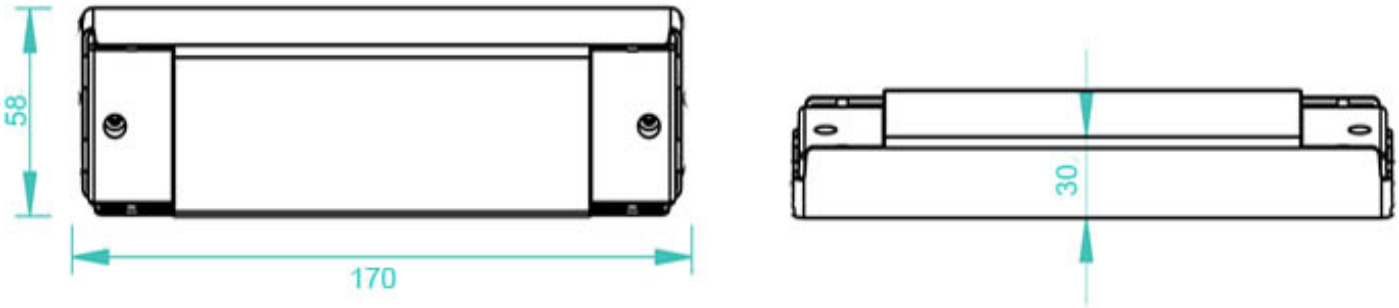

5. Схема подключения

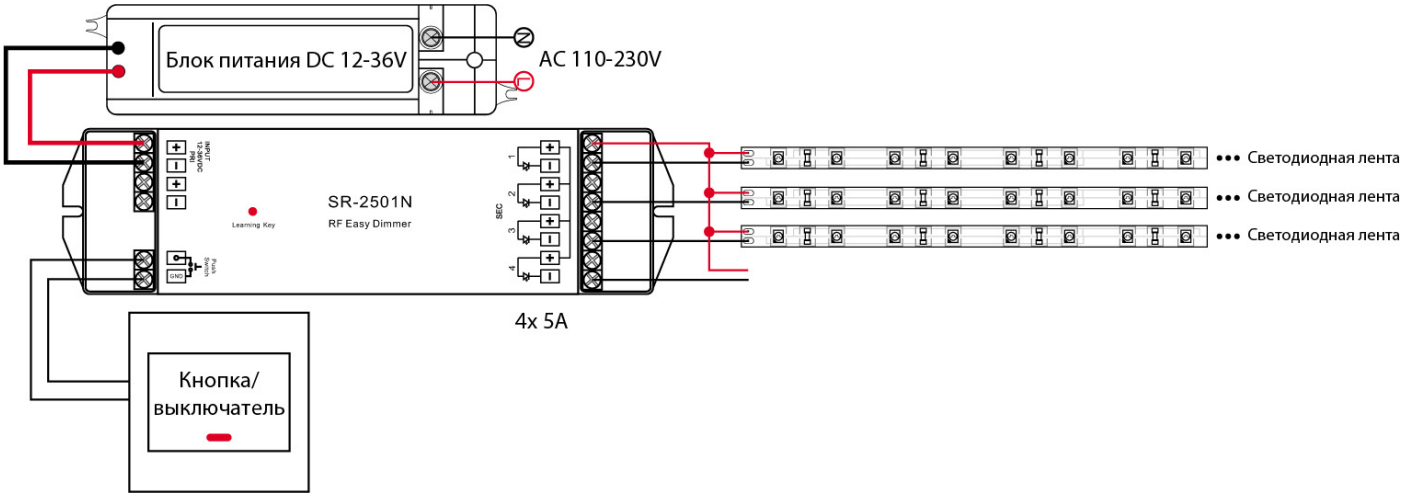

6. Органы подключения и управления

7. Программирование

Для начала использования нового комплекта (диммера и пульта ДУ или панели управления) необходимо программно привязать пульт ДУ или панель управления к диммеру. С одним диммером может быть согласовано до 8 пультов или панелей.

Привязка пульта ДУ и контроллера

- Правильно подключите источник питания, диммер и светодиодную ленту и включите систему.
- Коротко нажмите кнопку привязки на диммере (Learning Key), затем быстро, не более чем через 3 секунды коротко нажмите на пульте ДУ кнопку той зоны, к которой Вы хотите привязать диммер. Если привязка прошла успешно, светодиодная лента моргнет.
- Для проверки, нажмите на пульте ДУ кнопку привязанной зоны для регулировки яркости или включения/выключения.

Привязка панели и контроллера

- Правильно подключите источник питания, диммер и светодиодную ленту и включите систему.
- Коротко нажмите кнопку привязки на диммере (Learning Key), затем быстро, не более чем через 3 секунды коротко нажмите на вращающийся регулятор панели (для панелей с вращающимся регулятором) или на выключатель (для панелей с кнопками). Если привязка прошла успешно, светодиодная лента моргнет.
- Для проверки, вращайте регулятор панели для регулировки яркости или нажмите на него для включения/выключения.

Сброс привязки и восстановление заводских настроек

При необходимости память диммера может быть очищена. Для очистки сделайте следующее

- Нажмите кнопку привязки на диммере (Learning Key) и держите нажатой более 5 секунд, пока светодиодная лента не моргнет 2 раза.
- Привязка всех пультов ДУ и панелей к диммеру будет сброшена.

8. Управление диммером

<u>Внимание!</u> Более подробную информацию смотрите в инструкции к Вашему пульту или панели управления

С пульта ДУ

Один пульт может управлять несколькими зонами подсветки. На пульте расположены группы кнопок, каждая группа состоит из двух кнопок, одна кнопка для включения/увеличения яркости, вторая – для выключения/уменьшения яркости.

Все 4 канала диммера управляются синхронно.

Короткое нажатие (≤0.5 сек.) – включение освещения

Долгое нажатие (≥1 сек) – увеличение яркости (1-100%)

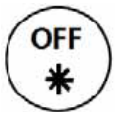

Короткое нажатие (≤0.5 сек.) – выключение освещения

Долгое нажатие (≥1 сек) – уменьшение яркости (1-100%)

С настенной панели с вращающимся регулятором

Короткое нажатие – включение/выключение, происходит плавно.
Долгое нажатие – увеличение яркости до максимального уровня.
Вращение по часовой стрелке – увеличение яркости.
Вращение против часовой стрелки – уменьшение яркости.

С настенной панели с кнопками

Короткое нажатие – включение/выключение.
Долгое нажатие – увеличение яркости.
Повторное долгое нажатие – уменьшение яркости.

С механической кнопки, подключенной проводами к диммеру

Короткое нажатие – включение/выключение.
Долгое нажатие – увеличение яркости.
Повторное долгое нажатие – уменьшение яркости.

9. Порядок подключения

- Убедитесь, что все подключаемые устройства обесточены.
- Подключите провода от светодиодной ленты к выходным клеммам диммера.
- Убедитесь, что выходное напряжение используемого блока питания соответствует напряжению питания диммера и ленты.
- Подключите провода от выхода источника питания ко входу питания диммера.
- Убедитесь, что соблюдена полярность, и провода нигде не замыкаются.
- Соедините вход блока питания с электросетью.
- Включите питание.

Внимание!

Перед включением особенно тщательно проверьте провода, подключенные к выходным клеммам. Если в цепи нагрузки есть замыкание, устройство может выйти из строя.