PLS

KLUŚ

Алюминиевый профиль

для встраиваемых и накладных светильников

на основе светодиодных лент

Описание

Профили PLS-GIP и PLS-LOCK увеличенной ширины для создания световых полос.

Накладное крепление на пружинах или установка в профиль-держатель TEK-PLS для гипсокартонных систем.

Объемный экран для PLS-GIP, плоский для PLS-LOCK, из поликарбоната, доступен прозрачный, матовый.

Стандартная длина 2м. По заказу - 1м.

Предназначен для использования внутри помещения (IP20)

Преимущества

Различные варианты дизайна.
Монтаж профиля "заподлицо" с PLS-TEK.
Дополнительные аксессуары, заглушки.

Применение

- Создание световых полос.
- Акцентированное освещение и подсветка внутренних интерьеров, офисов, магазинов, отелей.

Профиль и аксессуары PLS-GIP

Профиль PLS-GIP-2000 ANOD

Экран G-L матовый для PLS-GIP

Заглушка для PLS-GIP под экран G-L

Экран G-K матовый для PLS-GIP

Заглушка для PLS-GIP под экран G-K

Пружинный держатель для PLS-GIP

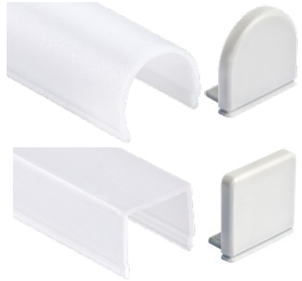

Профиль и аксессуары PLS-LOCK

Профиль PLS-LOCK-2000 ANOD

Заглушка для PLS-LOCK глухая

Экраны, заглушки поставляются отдельно.

Сечение профиля (мм):

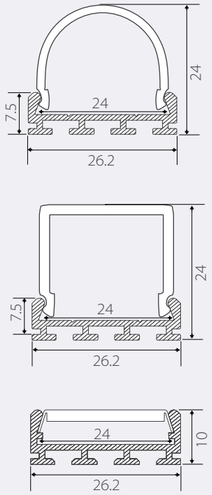

Профиль-держатель TEK-PLS-2000

НОВИНКА

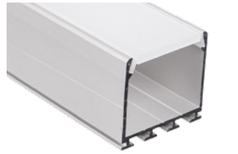

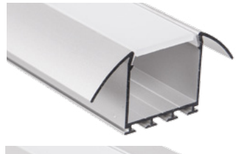

Профиль и аксессуары PLS-LOCK

Профиль PLS-LOCK-H25-2000 ANOD

Заглушка для PLS-LOCK-H25 глухая

Профиль PLS-LOCK-H25-FA-2000 ANOD

Заглушка для PLS-LOCK-H25-FA глухая

Профиль PLS-LOCK-H25-FM-2000

Заглушка для PLS-LOCK-H25-FM глухая

Профиль-держатель TEK-PLS-2000

Заглушка для TEK-PLS глухая

Клипса TEK-PLS-CLIP

Экраны и аксессуары для профиля PLS

Экран матовый для профиля PLS-LOCK

Экран прозрачный для профиля PLS-LOCK

Пружинный держатель для PLS-GIP/LOCK

Экраны, заглушки поставляются отдельно.
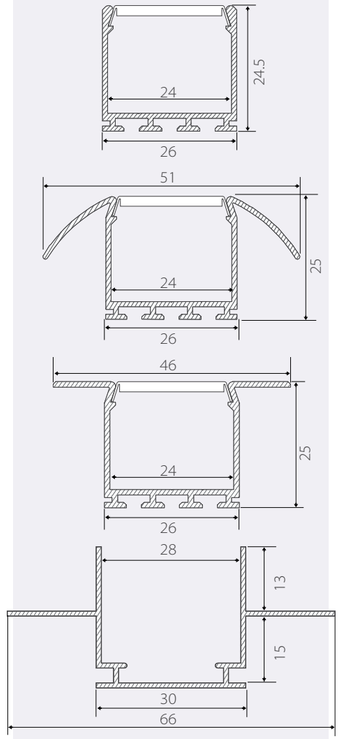
Сечение профиля (мм):